CM4.80

Base moteur	**HYUNDAI**
Puissance	80 CV (ISO 8665/3046)
Cylindrée	2 600 cc
Alésage	91 mm
Course	100 mm
Régime	4 000 tr/mn
Réfrigération	par échangeur eau douce/eau de mer
Nombre de cylindres	4
Alternateur	12 V/110 Amp
Tuyauterie eau de mer	diamètre 25 mm
Sortie échappement	diamètre 60 mm
Tuyauterie gasoil	diamètre 8 mm
Inverseur	ZF25
Ratio inverseur	2:1

ÉQUIPEMENT STANDARD

- Échangeur de température
- Pompe à eau douce
- Thermostat
- Pompe à eau de mer
- Collecteur d'échappement refroidi à l'eau douce
- Coude d'échappement à injection d'eau
- Pompe à injection
- Pompe d'alimentation carburant électrique
- Filtre à gasoil
- Filtre à huile
- Filtre à air
- Pompe de vidange d'huile moteur
- Équipement électrique 12 volts
- Stop électrique
- Câblage moteur-tableau 3 m
- Inverseur réducteur
- Pré-équipement pour câbles de commande à distance
- Suspensions souples

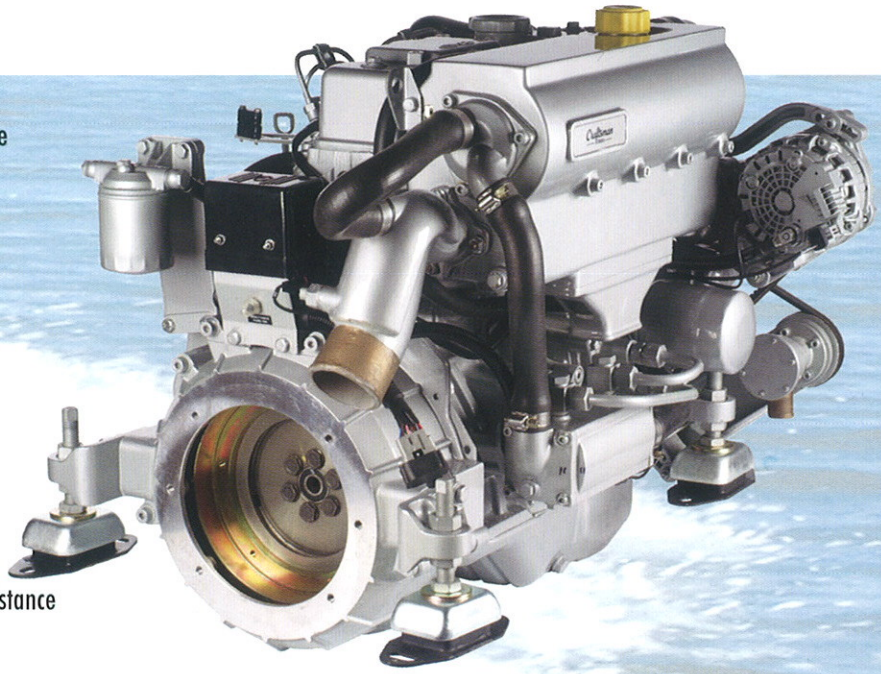

Tableau de bord Alpha 20E
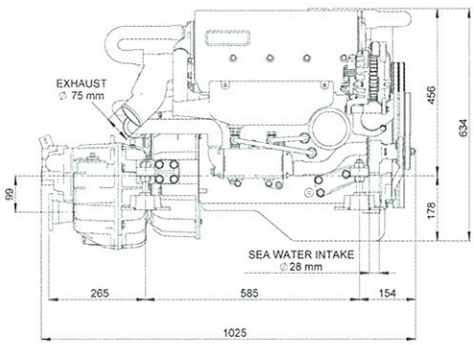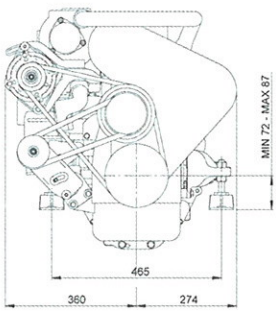
- Compte tours digital
- Compteur horaire combiné avec compte tours
- Voyant de préchauffage
- Témoin de charge
- Alarme sonore et visuelle LED's température échappement
- Alarme sonore et visuelle LED's température eau
- Alarme sonore et visuelle LED's température huile
- Alarme sonore et visuelle LED's température huile inverseur
- Clef de contact